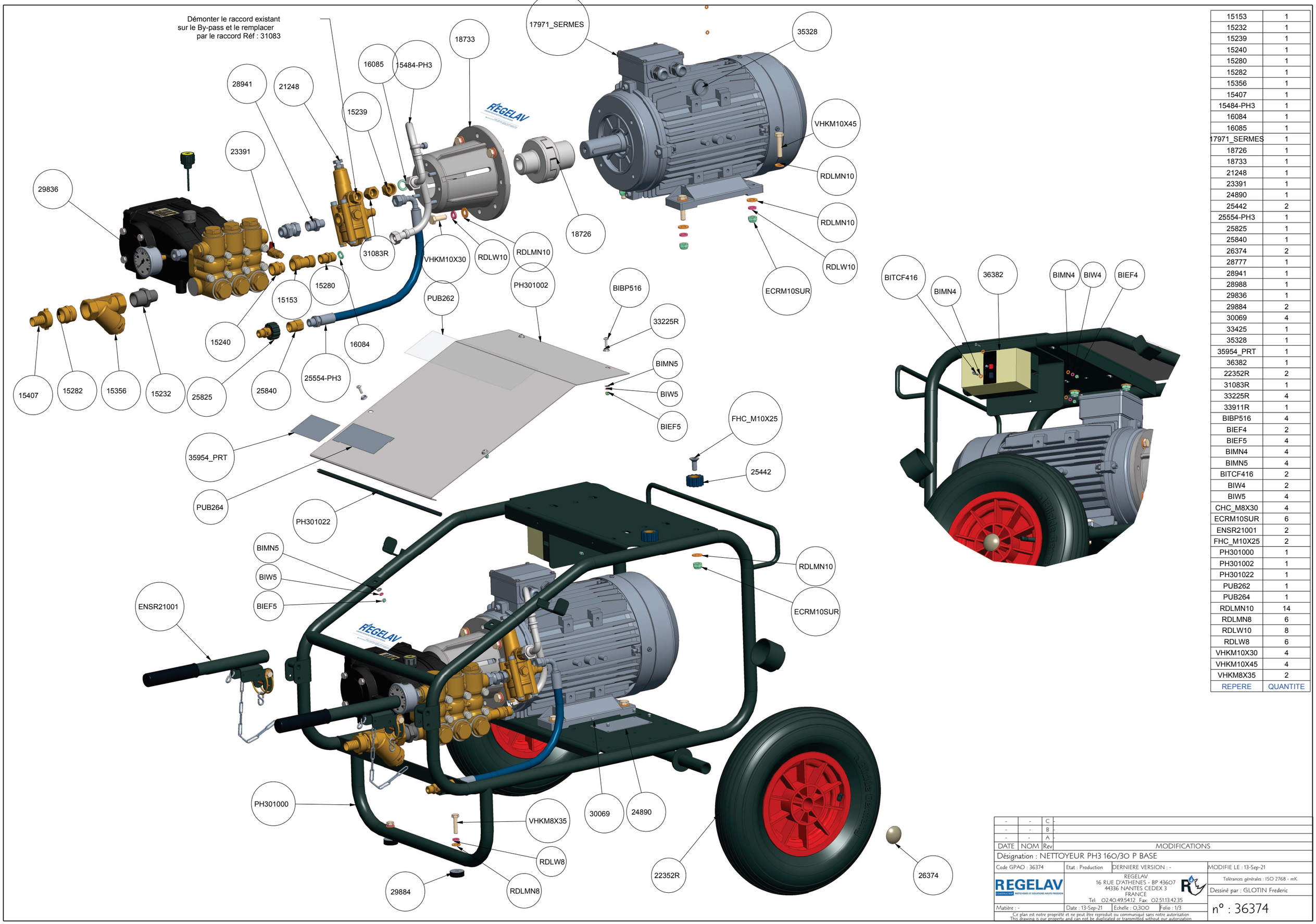

REPERE	QUANTITE
15153	1
15232	1
15239	1
15240	1
15280	1
15282	1
15356	1
15407	1
15484-PH3	1
16084	1
16085	1
17971_SERMES	1
18726	1
18733	1
21248	1
23391	1
24890	1
25442	2
25554-PH3	1
25825	1
25840	1
26374	2
28777	1
28941	1
28988	1
29836	1
29884	2
30069	4
33425	1
35328	1
35954_PRT	1
36382	1
22352R	2
31083R	1
33225R	4
33911R	1
BIBP516	4
BIEF4	2
BIEF5	4
BIMN4	4
BIMN5	4
BITCF416	2
BIW4	2
BIW5	4
CHC_M8X30	4
ECRM10SUR	6
ENSR21001	2
FHC_M10X25	2
PH301000	1
PH301002	1
PH301022	1
PUB262	1
PUB264	1
RDLMN10	14
RDLMN8	6
RDLW10	8
RDLW8	6
VHKM10X30	4
VHKM10X45	4
VHKM8X35	2

DATE	NOM	Rev	MODIFICATIONS
-	-	C	-
-	-	B	-
-	-	A	-

Désignation : NETTOYEUR PH3 160/30 P BASE

Code GPAO : 36374 | Etat : Production | DERNIERE VERSION : - | MODIFIE LE : 13-Sep-21

REGELAV
16 RUE D'ATHENES - BP 43607
44336 NANTES CEDEX 3
FRANCE
Tel: 02.40.49.54.12 Fax: 02.51.13.42.35

Tolérances générales : ISO 2768 - mK

Dessiné par : GLOTIN Frederic

Matière : - | Date : 13-Sep-21 | Echelle : 0,300 | Folio : 1/3

n° : 36374

Ce plan est notre propriété et ne peut être reproduit ou communiqué sans notre autorisation
This drawing is our property and can not be duplicated or transmitted without our autorization